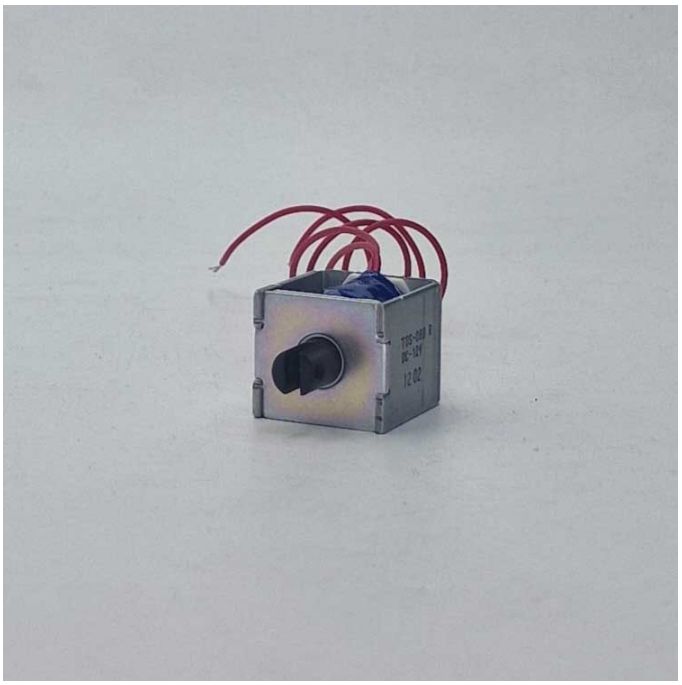

ELETTROMAGNETE LINEARE APERTO

DIMENSIONI: 22x25x25,8
PESO TOTALE: 66gr
PESO DEL PLUNGER: 9gr
POTENZA DELLA BOBINA: 2,8W
AUMENTO DI TEMPERATURA MAX: 65°C
DURATA @>20°: >500.000

COD: **ATDS08B**

COD. PRODUTTORE: **TDS-08B**

MARCA: **TDS**

CURVA DI FORZA

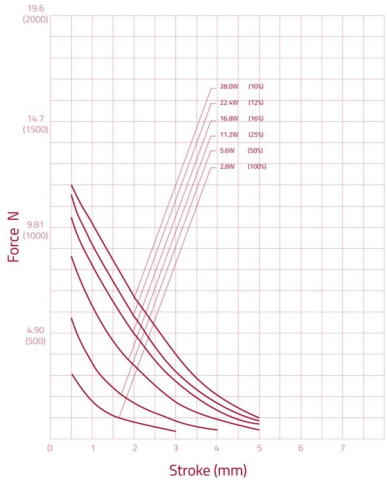

DISEGNO

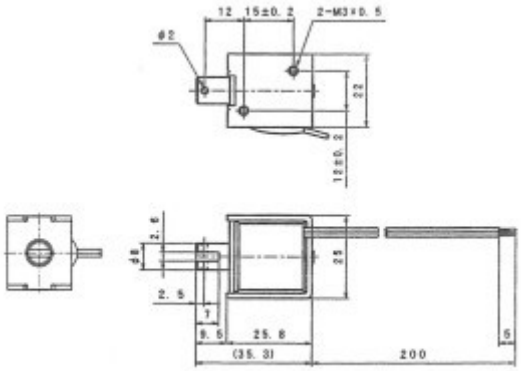

COIL SPECIFICATION

Max Duty Cycle (%)			100%	50%	25%	10%
Max ON Time (sec)			∞	40	25	8
Watt (@20°C)			2.8	5.6	11.2	28
Ampere Turns (@20°C)			430	600	860	1360
Coil Data						
Type No.	Resistance (@20°C)	# No. Turns	Nominal DC Voltage (Vdc)			
ASMO-0826	12.9	960	6	8.5	12	19
	51.4	1900	12	17	24	38
	206	3500	24	34	48	76
	823	7250	48	68	96	152